SOLIDPoint® 96/52

5-Achs-Erhöhungen mit mechanischer Nullpunkttechnik

5-axis riser with mechanical zero-point technologie

EXCLUSIVE HWR

661030

EXCLUSIVE HWR

661040

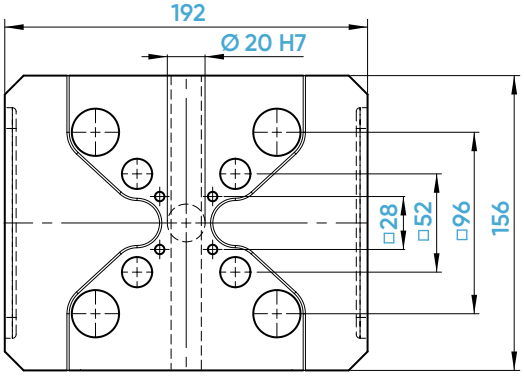

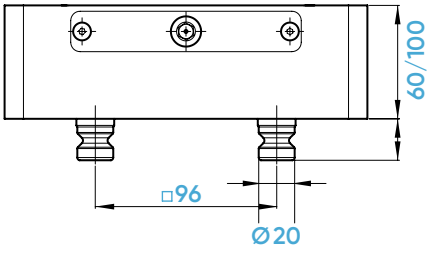

Ident-Nr. / *ident-no.*		661030	661040
Maße / *dimensions*	mm	192 x 156 x 60	192 x 156 x 100
Nullpunktsystem / *zero-point system*	mm	96 / 52	96 / 52
Nullpunktbolzen / *zero-point bolt*	mm	Ø 20 / 16	Ø 20 / 16
Passender Spanner / *suitable vice*		125 / 77 / 46	125 / 77 / 46
max. Anzugsmoment / *max. tightening torque*	Nm	45	45
Haltekraft / *holding force*	kN	60 [4 Bolzen / *studs*]	60 [4 Bolzen / *studs*]
Positioniergenauigkeit / *accuracy*	mm	0,005	0,005
Gewicht / *weight*	kg	6,8	11,2
Kompatibel mit / *compatible with*		**Exklusiv bei HWR**	**Exklusiv bei HWR**